WasteMate

il Cestino Intelligente che Compatta i rifiuti con Monitoraggio da remoto

SPAZIO VERDE INTERNATIONAL

Perché scegliere WasteMate

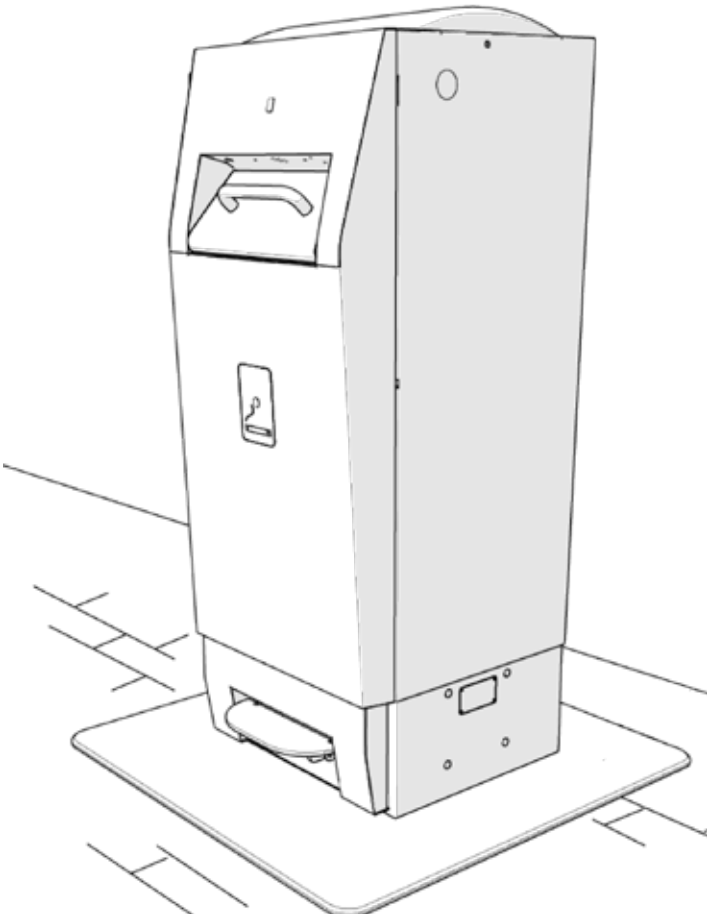

- Significativa riduzione dei costi di raccolta
- Monitoraggio da remoto con App o PC
- Raccolta nel bidone carrellato interno
- Amico dell'ambiente, riduce le emissioni di CO_2
- Conferimento igienico del rifiuto tramite pedale
- Robusto, resistente agli atti vandalici
- Per i primi 7 anni non necessita di manutenzione, ma solo 1 eventuale cambio batteria

Intelligente perché pressa i rifiuti ed avvisa al riempimento

CAPACITÀ PARI A QUELLA DI
10 CESTINI TRADIZIONALI

Una soluzione completa

TRASMISSIONE DATI
Connesso al software di monitoraggio CCM (Clean City Manager)

PANNELLO SOLARE
Protetto da un pannello in policarbonato da 6 mm di spessore

LED DI STATO
In base al colore, avvisa sullo stato di riempimento

MODULO AUDIO
WasteMate ti ringrazia ad ogni conferimento

SENSORE
Rileva il quantitativo di rifiuto all'interno

ANTINTRUSIONE
Aumenta la sicurezza del contenuto

PRESSA
Comprime il rifiuto per ridurre il volume fino a 7 volte

BIDONE INTERNO
Carrellato da 120, 160 o 240 litri

POSACENERE
Da 1,8 litri realizzato in acciaio inox

ROBUSTO
Acciaio zincato e verniciato, 3 mm di spessore

PERSONALIZZABILE
Con loghi e messaggi pubblicitari

BASE IN ACCIAIO INOX
Aumenta la resistenza alla corrosione nel tempo

BASAMENTO
Piastra in acciaio zincato di facile installazione

CONFERIMENTO TRAMITE PEDALE
Evita il contatto, per un minor contagio da batteri e virus

CleanCityManager (CCM) Il software che lavora per WasteMate

CleanCityManager è una piattaforma basata su cloud, che monitora da remoto i WasteMate. **Una pratica App fornisce al gestore della raccolta di rifiuti, le informazioni più importanti su ogni contenitore, in tempo reale.**

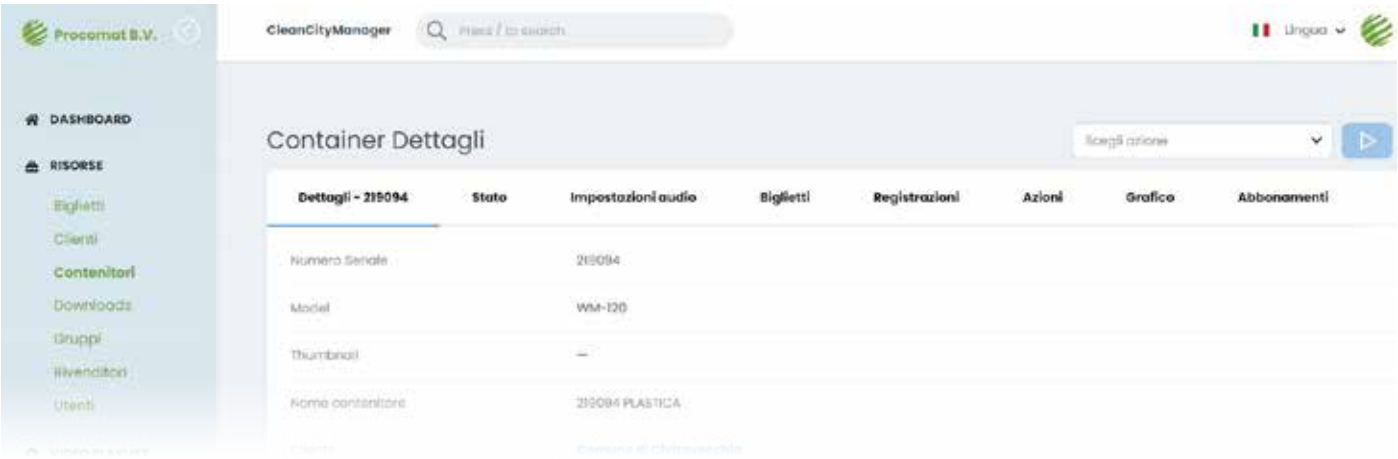

Test WasteMate in 141 giorni

LA PROVA CHE NE CONFERMA L'EFFICIENZA

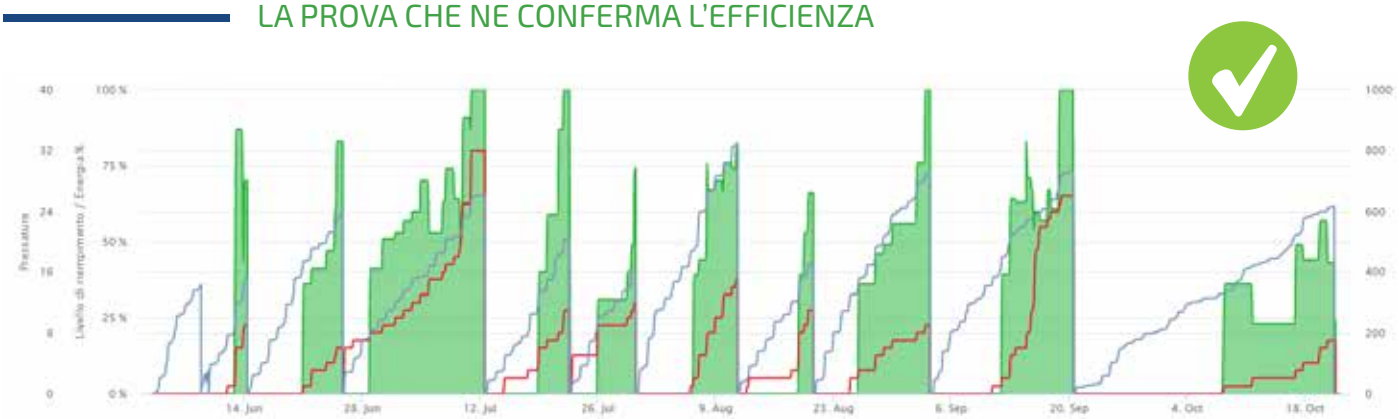

LIVELLO DI RIEMPIMENTO

CONFERIMENTI.....5.922

PRESSATURE.....138

SVUOTAMENTI.....10

Riempimento medio allo svuotamento: 70%

RISULTATO:

in 141 giorni di servizio WasteMate è stato svuotato ogni 14 giorni (2 settimane), al contrario di un classico cestino che viene svuotato mediamente ogni 3 giorni

Sensore ad ultrasuoni e pressa

RIDUCE IL VOLUME FINO A 7 VOLTE

Rileva il quantitativo di rifiuto all'interno ed attiva la pressa, alimentata dal pannello fotovoltaico, che riduce il volume fino a 7 volte.
Il cestino è utilizzabile anche durante la compattazione.

Raggiunto il 100% della capienza, il flap di conferimento viene bloccato in automatico.

Avviso tramite notifica

GPS E SIM DATI INTEGRATI

Al raggiungimento della capienza impostata, WasteMate invia un'email per avvisare che è giunto il momento di essere svuotato.

I WasteMate 120, 200 e 240 dispongono di sensore e sistema GPS di serie.
I dati vengono trasmessi attraverso una rete di server sicuri, che indicano: **livello di riempimento, lo stato della batteria, la produzione di energia solare, il numero di conferimenti e quando è stato effettuato l'ultimo svuotamento**. Questi elementi forniscono informazioni sulla performance attuale e storica. Facendone un uso intelligente, **la raccolta dei rifiuti verrà continuamente migliorata, con conseguenti risparmi significativi sui costi e una riduzione delle emissioni di CO_2**.

Non perdere tempo

I rifiuti stanno diventando un problema serio?
Non con WasteMate!
Il cestino intelligente per rifiuti che **aumenta la capacità del contenuto, grazie ad una pressa interna, alimentata da una batteria, che comprime i rifiuti e avvisa tramite App, quando è il momento di essere svuotato**.

APERTURA SENZA CHIAVE CON
CARD R-FID
OPZIONALE

ERGONOMICO: il bidone carrellato da 120 o 240 litri, è comodo da svuotare, non affatica l'operatore.
Gli svuotamenti saranno meno frequenti rispetto ad un cestino tradizionale, che riduce fino a 7 volte il volume dei rifiuti.

Per la raccolta differenziata

Ideale per realizzare delle isole ecologiche intelligenti, WasteMate è totalmente personalizzabile nella grafica e nei colori.
Per la raccolta del vetro si potrà utilizzare il modello "BASIC", privo di pressa, ma connesso alla piattaforma CleanCityManager, per avere le informazioni necessarie di gestione.

Particolari tecnici

Apertura con antintrusione: la pressa funziona anche durante la compattazione

Messaggio audio emesso ad ogni conferimento, può essere personalizzato a piacere

Sistema ammortizzante della chiusura, accompagna il portello silenziosamente

Led di stato esterno, indica in maniera istantanea il livello di riempimento

Golfari di sollevamento, per poter movimentare WasteMate con braccio meccanico

Led notturni che si attivano in automatico con sistema crepuscolare

Pannello in policarbonato trasparente, spessore 6 mm, di forma curva

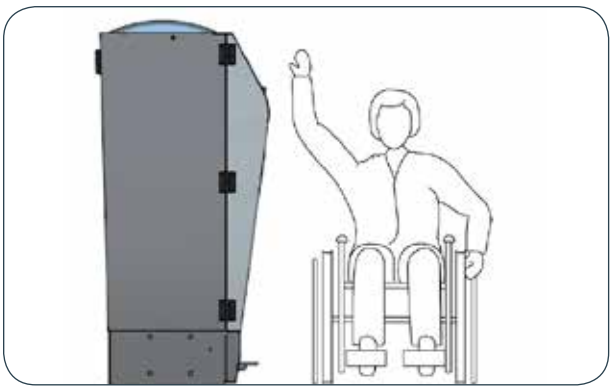

Sportello di apertura accessibile, posizionato ad un'altezza di 120 cm da terra

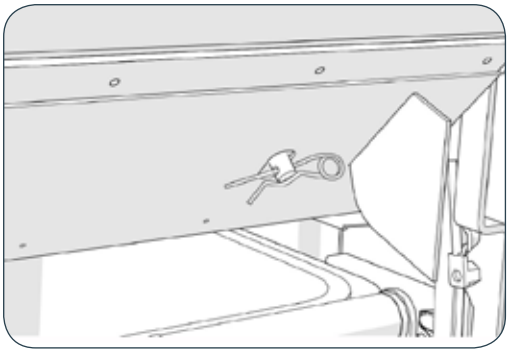

Chiusura meccanica o da remoto, programmata tramite software

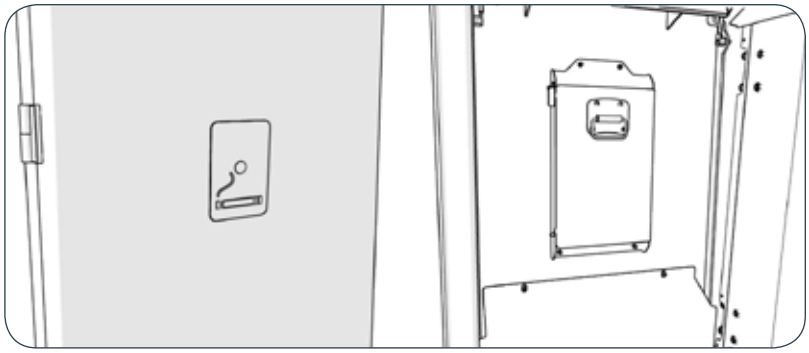

Posacenere in acciaio INOX, capacità 1.8 litri, estraibile per lo svuotamento e la pulizia

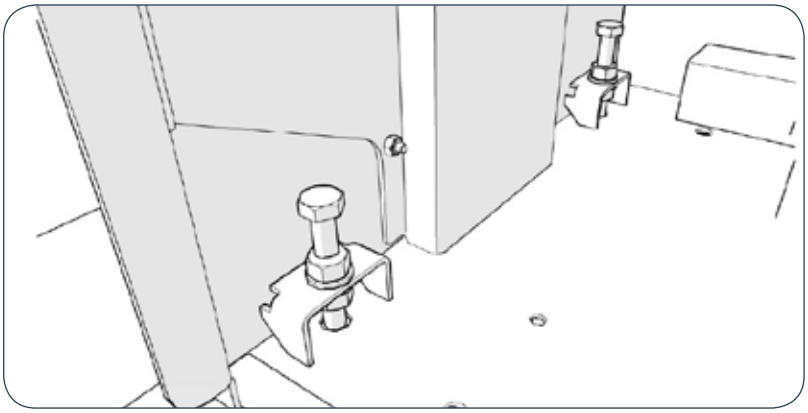

Piedini di regolazione, per allineare in maniera semplice e corretta la base di WasteMate al piano di appoggio

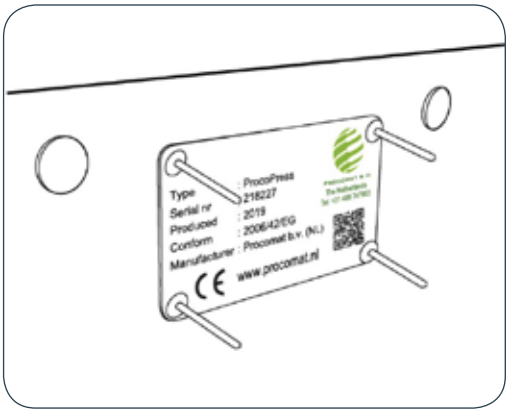

Targhetta identificativa con codice, data di fabbricazione e QR CODE.

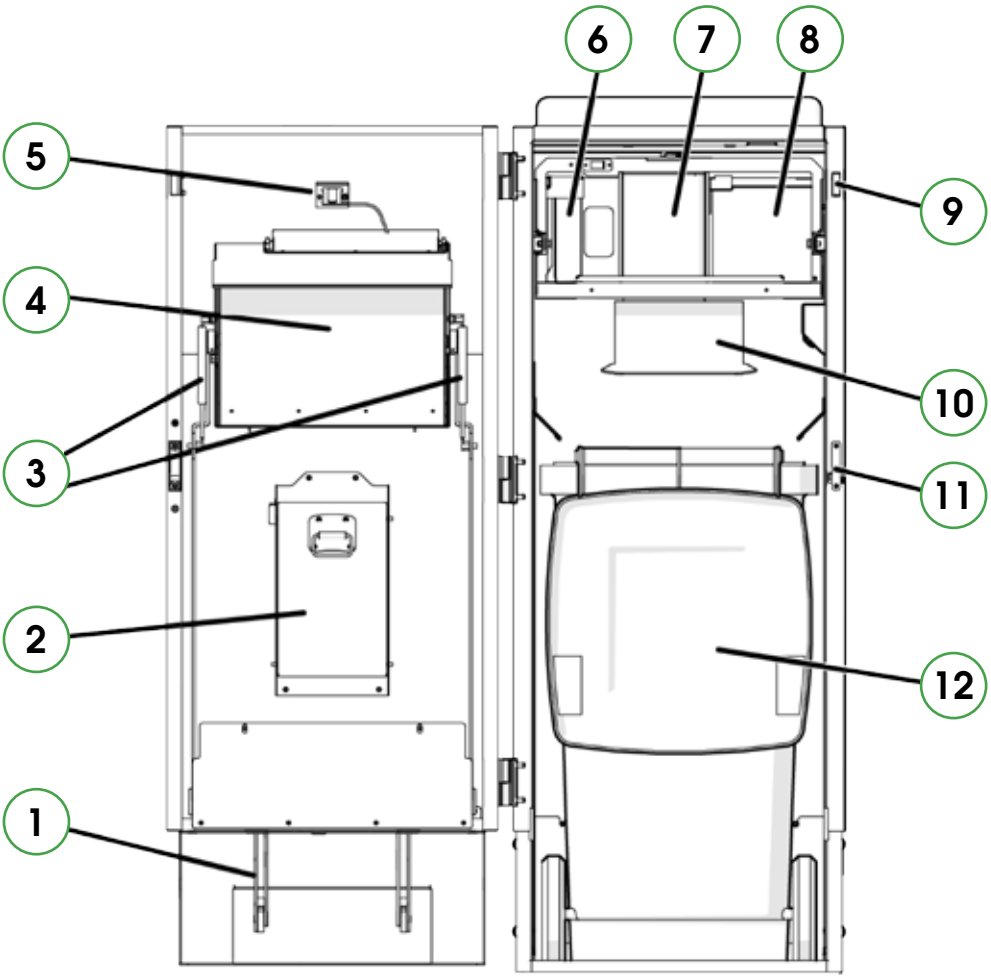

1_ Pedale di apertura

2_ Posacenere

3_ Pistoni a gas

4_ Bocca di conferimento

5_ Indicatore LED

6_ Sensore

7_ Motore pressa

8_ Batteria

9_ Sensore porta

10_ Pressa

11_ Serratura

12_ Bidone carrellato

Modelli e caratteristiche

WasteMate 120

DIMENSIONI

- Altezza: 1.485 mm
- Larghezza: 561 mm
- Profondità: 644 mm
- Peso: 155 kg
- Capacità: 120 lt

(fino a 840 litri compattati)

WasteMate 200

DIMENSIONI

- Altezza: 1.350 mm
- Larghezza: 690 mm
- Profondità: 770 mm
- Peso: 160 kg
- Capacità: 160 lt

(fino a 1120 litri compattati)

WasteMate 240

DIMENSIONI

- Altezza: 1.630 mm
- Larghezza: 690 mm
- Profondità: 810 mm
- Peso: 185 kg
- Capacità: 240 lt

(fino a 1200 litri compattati)

MATERIALI

- Corpo in acciaio zincato e verniciato a polveri, sp. 3 mm (mod.200 e 240. 2 mm di spessore)
- Porta in acciaio zincato e verniciato a polveri, sp. 2 mm
- Bocca di conferimento con maniglia in acciaio inox
- Parte inferiore e pedale in acciaio inox
- Protezione pannello solare in policarbonato, sp. 6 mm

DI SERIE

- Maniglia di apertura bocca di conferimento
- Pedale di apertura per evitare il contatto con la maniglia
- Pannello solare da 30W
- Batteria di accumulo da 40Ah
- Pressa compattante interna con attivazione automatica
- Sensore di livello riempimento con led indicatore esterno
- Modulo GPS-GPRS integrato con SIM dati dedicata
- Led blu posti sopra la bocca di conferimento per illuminazione notturna
- Blocco/sblocco bocca di conferimento da remoto
- Sistema di chiusura silenziosa e ammortizzata della bocca di conferimento tramite pistoni a gas
- Kit per installazione e sollevamento
- Sistema di monitoraggio su cloud CleanCityManager con 1 anno di abbonamento

ACCESSORI

- Sistema di monitoraggio su cloud CleanCityManager fino a 8 anni in abbonamento
- Bidone carrellato interno
- Posacenere frontale in acciaio inox da 1,8 litri
- Card R-FID antimanomissione per lo svuotamento
- Modulo audio con suoni/messaggi personalizzabili
- Basamento in acciaio zincato dimensioni 90 x 90 cm, sp. 4 mm
- Kit di fissaggio con tasselli
- Struttura in acciaio inox 304 e 316
- API (interfaccia di programmazione applicazioni)
- Personalizzazione grafica

WasteMate BASIC

DIMENSIONI

- Altezza: 1.485 mm
- Larghezza: 561 mm
- Profondità: 644 mm
- Peso: 85 kg
- Capacità: 120 lt

Senza pressa compattante per la raccolta VETRO

ACCESSORI (mod. BASIC)

- Sensore di livello
- Sistema di monitoraggio su cloud CleanCityManager con 8 anni di abbonamento
- Bidone carrellato standard da 120 litri
- Posacenere frontale in acciaio inox da 1,8 litri
- Basamento in acciaio zincato dimensioni 90 x 90 cm, sp. 4 mm
- Kit di fissaggio con tasselli
- Struttura in acciaio inox 304 e 316
- API (interfaccia di programmazione delle applicazioni)
- Personalizzazione grafica

WasteMate in Italia e nel mondo

ROMA

BRESCIA

AMALFI

VERONA

MILANO

LISBONA

STOCCOLMA

TALLIN

COPENAGHEN

Arredo Urbano e Tecnologie per l'Ambiente

178_WASTEMATE - ott23

SPAZIO VERDE INTERNATIONAL

T. : 049 712 844
F. : 049 712 933
info@spazioverde.com
www.spazioverde.com
Viale L. da Zara, 6
35020 Albignasego (PD)